ME DC RH05 FS2 -

Wymiary nadbudowy samochodowej - Dimensions of hardtop

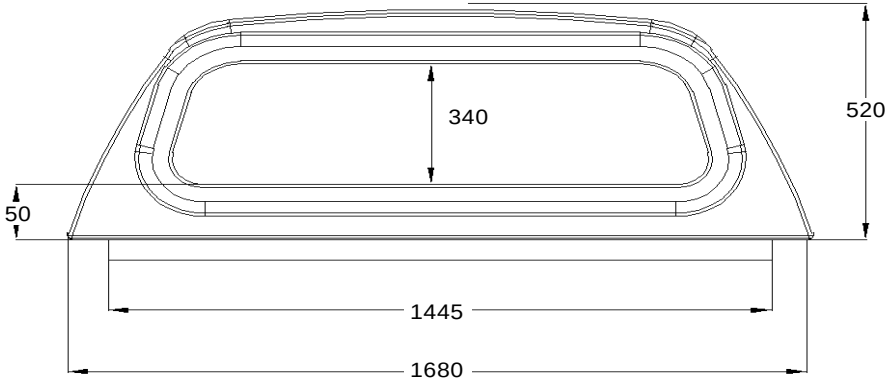

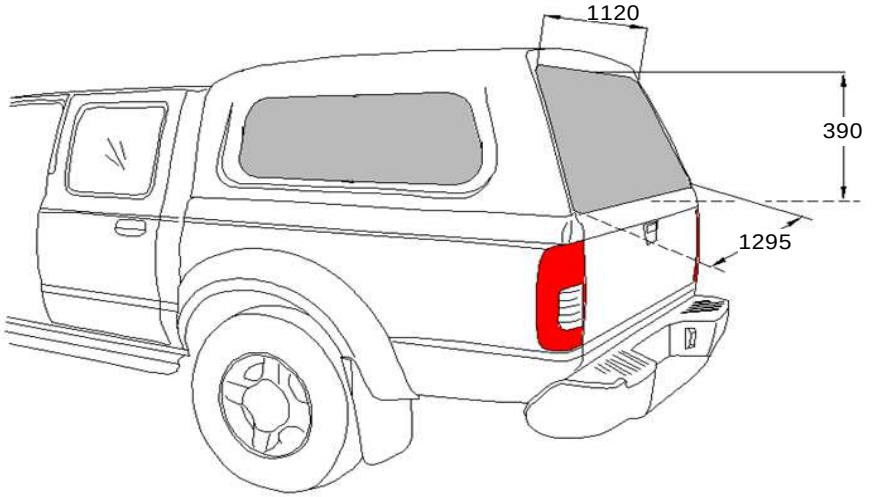

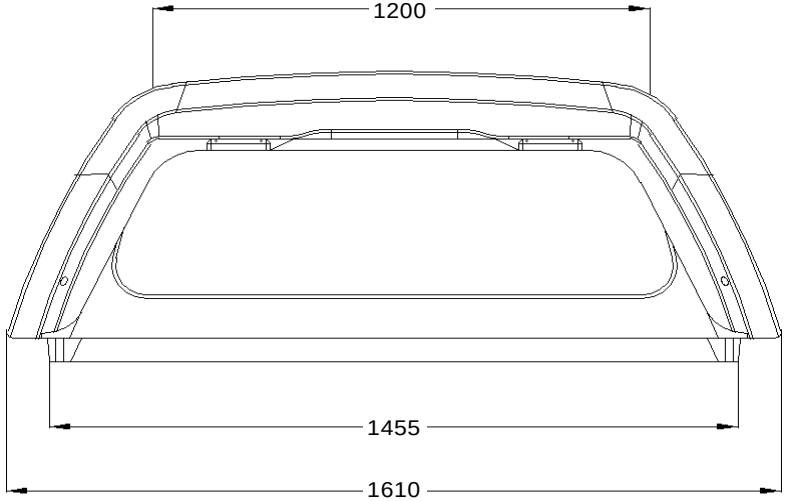

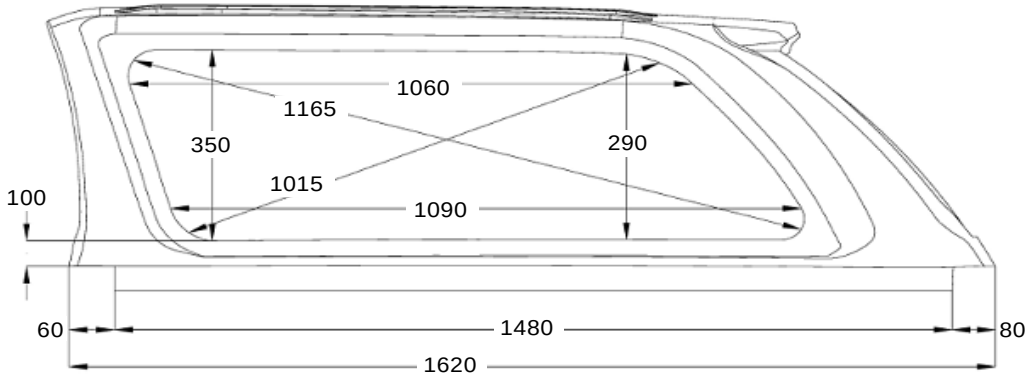

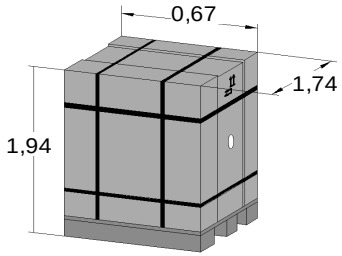

Net weight:	88,00	kg
Gross weight:	148,00	kg
Volume:	2,26	m3

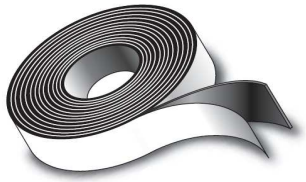

RoadRanger © 2012